DYMO®

Manual de utilizare

Rhino™ 4200

Copyright
© 2011 Sanford, L.P. All rights reserved.

Nicio parte a acestui document sau material sofware nu poate fi reprodus sau transmis în nicio formă sau tradus în altă limbă fără acordul scris al Sanford, L.P.

Trademarks
DYMO şi RHINO sunt mărci înregistrate în SUA şi alte țări. Toate celelalte mărci sunt proprietăți ale proprietarilor de drept.

Cuprins

Despre noul tău aparat 5
Înregistarea garanției. 5
Pentru început 5
Alimentarea 5
Introducerea Bateriilor 5
Conectarea Adaptorului Opțional. 5
Introducerea Pachetului de Acumulatori. 6
Scoaterea Pachetului de Acumulatori. 6
Reîncărcarea Pachetului de Acumulatori 6
Introducerea şi Scoaterea Benzii 6
Selectarea Lățimii de Bandă 6
Selectarea Limbii 7
Selectarea Unității de Măsură 7
Noțiuni de Bază pentru Aparatul Dvs. 7
Alimentarea. 7
Ecranul LCD. 7
Utilizarea Iluminatului de Fond 7
Ajustarea Conrastului 7
Bară de Legendă. 8
Modul CAPS. 8
Tasta ALT 8
Tasta Escape 8
Taste de Navigation 8
Tasta Backspace 8
Tasta Clear 8
Buton de Tăiere 8
Taste Rapide. 8
Lucrul cu Etichetele 8
Crearea Etichetei 8
Adăugarea Etichetei 8
Îndepărtarea Etichetei 9
Imprimarea Etichetei 9
Formatarea Etichetelor. 9
Schimbarea Mărimii Textului 9
Schimbarea Stilului Textului. 9
Rotirea Textului. 9
Alinierea Textului 9
Crearea Etichetelor cu Mai multe Rânduri. 10
Utilizarea Diacriticelor. 10
Crearea Etichetelor Industriale. 10
Crearea Etichetelor cu Lungime Fixă. 10
Crearea Etichetelor pentru Fire/ Cabluri. 10
Crearea Etichetelor Steguleț 10
Crearea Liniilor Delimitatoare. 10
Crearea Etichetelor Siguranțelor Modulare. 11
Schimbarea Tipului Etichetei. 11
Utilizarea Codurilor de Bare 11
Adăugarea Codurilor de Bare 11
Editarea Codurilor de Bare 11
Ştergerea Codurilor de Bare. 12
Utilizarea Personalizărilor Implicite 12
Setarea Personalizărilor Implicite 12
Schimbarea Personalizărilor Implicite 12
Dezactivarea Personalizărilor Implicite 12
Crearea Etichetelor în Serie 12
Utilizarea Bibliotecii 13
Utilizarea Simbolurilor 13
Inserarea Simbolurilor 13
Utilizarea Termenilor 13
Adăugarea Termenilor în Bibliotecă 13

Introducerea Termenilor în Bibliotecă 13
Ştergerea Termenilor în Bibliotecă 13
Utililizarea Etichetelor 13
Salvarea Etichetelor. 13
Deschiderea Etichetelor 14
Ştergerea Etichetelor. 14
Utililizarea Tastei Favorites 14
Adăugarea unui Articol în lista Favorites 14
Introducerea unui Articol în lista Favorites 14
Ştergerea unui Articol în lista Favorites 14
Opțiuni de Imprimare 14
Imprimarea Copiilor Multiple 14
Posleduirea Copiilor Multiple 14
Imprimarea Separatoarelor între Celule 15
Spațiul dintre Etichete 15
Îmbunătățirea Etichete 15
Reglarea Contrastului Imprimării. 15
Curățarea Aparatului 15
Simboluri 16
Săgeți şi Paranteze 16
Risc şi Atenționare 16
Pro AV şi Securitate 16
Numere 16
Valute 16
Electrice 16
Termeni 17
Audio 17
Video 17
Securitate 17
Probleme şi Rezolvări 18

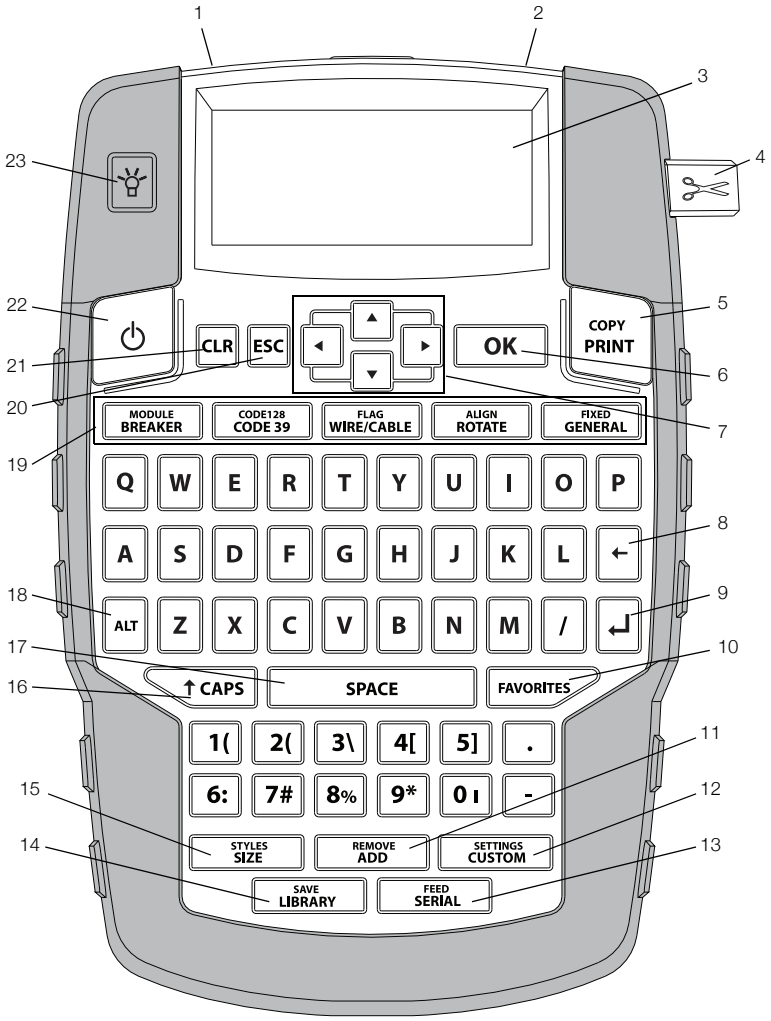

Figura 1 Aparatul RHINO 4200

1 Port pentru alimentare
2 Fantă de ieşire a benzii
3 Ecran LCD
4 Buton de tăiere
5 Print
6 OK
7 Navigare
8 Backspace
9 Înapoi
10 Favorites
11 Adăugare/Ştergere
12 Custom/Settings
13 Serial/Feed
14 Library/Save
15 Size/Styles
16 Caps
17 Space bar
18 Alt
19 Hot Keys
20 Escape
21 Clear
22 Power
23 Backlight

Despre noul aparat de etichetat:

Cu noul aparat de etichetat RHINO, puteti crea o gama larga de etichete autoadezive de inalta calitate. Puteti alege sa imprimati etichetele de diferite forme si masuri. Aparatul foloseste casete de banda Rhino industriale cu latimi de 1/4”(6 mm) , 3/8”(9 mm), 1/2”(12 mm), sau 3/4”(19 mm). Casetele cu banda Rhino sunt de asemenea disponibile intr-o variata

gama de materiale, cum ar fi nylon flexibil, poliester permanent, vynil, insertie non-adeziva si tuburi termo-contractante.

Contactati SANCO GRUP pentru informatii referitoare la toata gama de etichete si accesorii pentru aparatul dumneavoastra de etichetat.

Inregistrarea garantiei:

Contactati SANCO GRUP pentru a va inregistra aparatul de etichetat online.

Initiere:

Urmariti instructiunile din aceasta sectiune pentru a incepe sa utilizati aparatul dumneavoastra de etichetat.

Alimentare:

Aparatul poate functiona cu baterii alkaline sau cu ore AC (curent alternativ). Adaptorul este inclus in pachet alaturi de aparatul dumneavoastra de etichetat.
Aparatul poate functiona cu 6 baterii alcaline AA ; in orice caz, bateriile alkaline ar trebui folosite numai pentru acoperirea temporara a energiei. Pentru a salva energie, aparatul se va opi automat dupa 5 minute de inactivitate

Pentru a introduce bateriile:

1. Apasati capacul de la baza aparatului pentru a deschide compartimentul bateriilor.

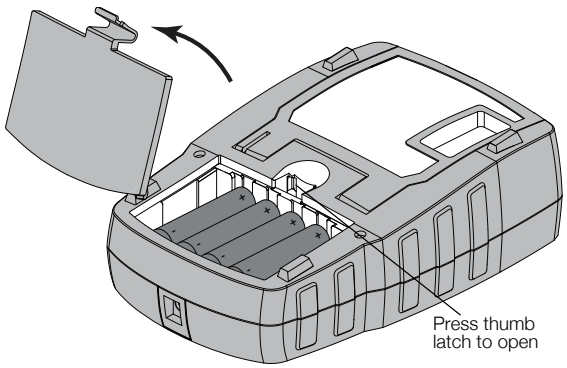

Figura 2

2. Introduceti bateriile in compartimentul special.
3. Inchideti compartimentul.

Scoateti setul de baterii daca aparatul nu va fi folosit pentru o perioada lunga de timp.

Conectarea adaptorului:

Conectarea adaptorului impreuna cu setul de baterii va duce la reincarcarea bateriilor.

Asigurati-va ca adaptorul nu este conectat atunci cand utilizati bateriile lithiu-ion.

1 Introduceti firul adaptorului in orificiul situat in capatul aparatului. Vezi figura 3

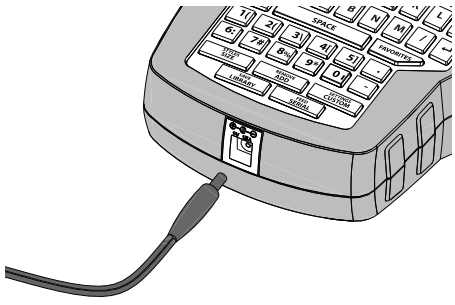

Figura 3

2 Introduceti celalalt capat al firului intr-o sursa de energie (priza).

Inserarea acumulatorului:

Aparatul de etichetat poate functiona si folosind un acumulator reincarcabil Lithium-Ion (DYMO Li-ion, 7.4V 1400mAh).

⚠ Asigurati-va ca adaptorul nu este conectat atunci cand utilizati bateriile lithiu-ion.

Introducerea bateriilor:

1 Apasati capacul de la baza aparatului pentru a deschide compartimentul bateriilor. Vezi Figura 4.

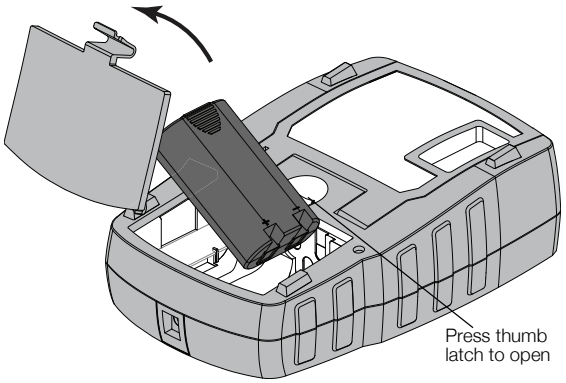

Figura 4

2 Introduceti bateriile in compartimentul special. VeziFigura 4.

3. Inchideti compartimentul.

⚠

⚠ Scoaterea acumulatorului

Scoateti setul de baterii daca aparatul nu va fi folosit pentru o perioada lunga de timp.

⚠ Asigurati-va ca adaptorul nu este conectat atunci cand utilizati bateriile lithiu-ion.

Pentru a scoate adaptorul:

1 Deconectati adaptorul de curent.

2 Apasati capacul de la baza aparatului pentru a deschide compartimentul bateriilor.

3 Scoateti bateriile din compartimentul special.

⚠ Reincarcarea setului de baterii

Setul de baterii se incarca automat cand aparatul de ⚠ etat este conectat la o sursa de energie prin intermediul adaptorului. Incarcarea setului de acumulatori pentru prima data va dura aproximativ 8 ore ; reincarcarea bateriilor va dura aproximativ 2 ore.

Introducerea si scoaterea casetei cu banda:

Imprimanta Dvs. este livrata cu o banda de etichetare. Contactati SANCO GRUP TEL 021 317 59 37 pentru informatii privind achizitionarea de consumabile

Pentru a introduce caseta cu banda:

1 Apasati locasul din spate al imprimantei pentru a deschide capacul.

2 Asigurati-va ca banda si ribonul ei sunt prinse in fata casetei si ca aceasta trece printre cele doua ghidaje.

3 Introduceti caseta cu banda si ribonul acesteia pozitionate intre capul de imprimare si tambur. Vezi Figura 5.

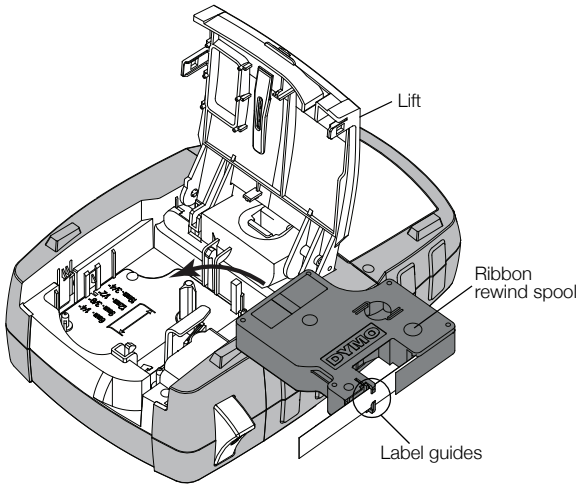

Figura 5

4 Presati ferm pana ce caseta se fixeaza. Asigurati-va ca banda si ribonul sunt pozitionate corect

5 Inchideti capacul si apasati butonul pentru a porni aparatul.

Pentru a indeparta caseta cu banda:

1 Ridicati usor usa compartimentului pentru caseta cu banda, din partea din spate a aparatului.

2 Indepartati usor caseta cu banda.

3 Introduceti o noua caseta cu banda, urmand pasii mai sus mentionati.

4 Setati dimensiunea etichetei, urmand pasii din sectiunea "Setare dimensiuni eticheta"

Setare dimensiuni eticheta:

De fiecare data cand introduceti o caseta cu banda in aparatul de etichetat, vi se cere sa setati dimensiunile etichetei, astfel imprimanta va sti ce dimensiuni are eticheta pe care o solicitati. Unele din caracteristicile pe care le utilizati pentru proiectarea etichetei depind de dimensiunile selectate. Pentru a crea o eticheta cu dimensiuni diferite fata de cele care sunt in prezent setate in aparatul dumneavoastra, puteti seta dimensiunile din meniul "Setari".

Selectarea latimii etichetei:

1 **Apasati** [ALT] + [SETTINGS CUSTOM].

2 Selectati **Print options**, apasati [OK].

3 Selectati **Label width**, apasati [OK].

4 Selectati dimensiunile dorite ale etichetei introduse in aparat. [OK].

Selectarea limbii:

De fiecare data cand conectati aparatul la o sursa de energie, vi se va solicita sa alegeti limba dorita. Limba setata din fabrica este limba engleza.

Unele caracteristici ale imprimantei legate de limba, cum ar fi caracterele speciale, unitatile de masura, textul meniului etc., depind de setarea limbii de utilizare aparatului. Puteti schimba limba de cate ori doriti, din meniul Setari.

Selectarea limbii:

1 Apasati ALT + SETTINGS CUSTOM.
2 Selectati **System**, apasati. OK
3 Selectati **Language**, apasati. OK
4 Selectati limba si apoi apasati OK.

Selectarea unitatilor de masura:

Prima data cand conectati aparatul la o sursa de energie vi se cere sa alegeti unitatile de masura dorite. Puteti alege sa lucrati in inch sau milimetri. Puteti oricand schimba unitatea de masura dorita din meniul Setari.

Selectarea unitatilor de masura :

1 Apasati ALT + SETTINGS CUSTOM.
2 Selectati **System** si apasati OK.
3 Selectati **Units**, si apasati OK .
4 Selectati **mm** sau **Inches (")**, apasati. OK

Cunoasteti-va aparatul:

Familiarizati-va cu locatia caracteristicilor si functiilor imprimantei dumneavoastra. Vedeti fig. 1/pag. 4. Aceasta sectiune descrie fiecare functie in detaliu.

Sursa de alimentare :

Tasta ⏻ porneste si opreste energia. Daca timp de 5 minute tastele vor fi inactive, aparatul se va opri automat.

Cand aparatul este oprit, eticheta curenta, inclusiv setarile acesteia vor fi reamintite pentru urmatoarea data cand aparatul va fi pornit. Daca si acumulatorii, si adaptorul sunt deconectate in acelasi timp , doar anumite setari vor fi reamintite ; oricum, eticheta curenta se va pierde si va trebui sa resetati dimensiunile cand reconectati aparatul la energie si cand il porniti.

Ecranul LCD:

Ecranul LCD include o bara de legenda in partea de sus care arata tipul etichetei curente si alti indicatori in partea dreapta, care arata ce caracteristici sunt selectate. Vezi figura 6.

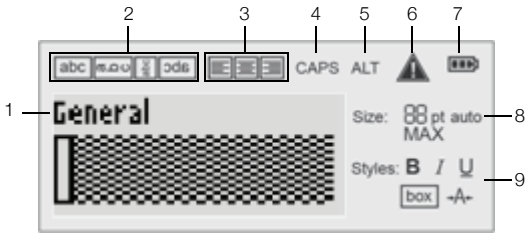

Figure 6

1	Legenda	**6**	Indicator eori
2	Indicator rotatie	**7**	Indicator baterie
3	Indicator aliniament	**8**	Marimea textului
4	Indicator CAPS	**9**	Fontul textului
5	Indicator ALT		

Cand textul pe care l-ati introdus nu incape pe eticheta asa cum l-ati definit, partea de text care nu a incaput este umbrita. Daca incercati sa imprimati eticheta cu o portiune de text ce nu se incadreaza, textul in exces nu va fi imprimat.

Folosirea luminii de fundal:

In conditii de luminozitate scazuta, puteti porni lumina de fundal, pentru a va fi mai usor sa vedeti ecranul. Pentru a economisi energie, lumina de fundal se va opri automat dupa 15 secunde de inactivitate.

Apasarea oricarei taste va reporni lumina de fundal. Tasta "Lumina de fundal" actioneaza ca declansator pentru pornirea si oprirea luminii de fundal.

Pentru a porni si a opri lumina de fundal

▸ Apasa .

Setarea timerului pentru lumina de fundal

1 **Apasa** ALT + SETTINGS CUSTOM.
2 Selectati **System**, apasati OK
3 Selectati **Backlight timer**, apasati OK
4 Apasati ▲ sau ▼ pentru a mari sau micsora timpul pentru lumina de fundal.
Puteti seta timerul intre 5 si 30 de secunde.
5 Apasati OK .

Adjusting the Display Contrast

Pe langa lumina de fundal, puteti ajusta contrastul, pentru a ajuta in diferite condiitii de luminozitate.

Ajustarea contrastului:

1 Apasati ALT SETTINGS CUSTOM.
2 Selectati **System**, apasati OK
3 Selectati **Screen contrast**, apasati OK
4 Apasati ▶ sau ◀ pentru a micsora sau mari constrastul.
5 Apasati OK .

Bara de legenda:

Bara de legenda indica tipul etichetei curente si pentru anumite tipuri de etichete, informatii aditionale, cum ar fi marimea sau tipul de cod de bare.

Modul CAPS:

Tasta ↑ CAPS activeaza sau dezactiveaza modul CAPS. Cand modul CAPS este activat, indicatorul CAPS este afisat pe ecran si toate literele sunt capitalizate. Setarile din fabrica au modul CAPS activat. Cand modul CAPS este neactivat, literele sunt afisate in dimensiuni mici.

Pentru a activa sau dezactiva modul CAPS

- Apasati ↑ CAPS.

Tasta ALT

Tasta ALT se utilizeaza pentru a selecta functia sau simbolul de deasupra unei taste. De exemplu, tasta 9* cifra **9** apare pe display; insa, daca veti apasa tasta ALT si apoi 9*, un asterisc (*) va fi afisat pe ecran.

Tasta Escape

Tasta ESC anuleaza o actiune sau paraseste un meniu fara a face o selectie.

Taste de Navigare

Tastele de navigare functioneaza dupa cum urmeaza:

Taste	Functie
◀	Muta un caracter in partea stanga a ecranului. Reintoarcere la meniul anterior(se poate folosi si ESC
ALT + ◀	Muta o celula la stanga intr-o eticheta cu celule multiple. Muta o eticheta in stanga ecranului.
▶	Muta un caracter in partea dreapta a ecranului. De asemenea, muta in urmatorul nivel al meniului(se poate folosi si tasta OK
ALT + ▶	Muta o celula la dreapta intr-o eticheta cu celule multiple. Muta o eticheta in dreapta ecranului.
▲	Se misca in sus intr-o lista de itemi.
▼	Se misca in jos intr-o lista de itemi.
OK	Selecteaza un meniu sau un item dintr-un meniu.

Tasta Inapoi

Tasta ← sterge caracterul din partea stanga a cursorului.

Tasta Sterge

Tasta CLR sterge toate setarile curente de text si format revenind la formatul general al etichetei.

Butonul Taiere

Butonul ✂ taie eticheta. Cand se printeaza mai multe etichete, aparatul face pauza dupa imprimarea fiecarei etichete, astfel permitand taierea etichetei. Puteti alege sa indepartati aceasta optiune, lasand aparatul sa printeze continuu. Vezi **Pauza intre etichete**, pagina 15.

Taste Rapide

Un numar de taste rapide sunt disponibile pentru a crea un tip specific de etichete, adaugand coduri de bare, inserand simboluri si folosind textul din arhiva. Aceste taste rapide vor fi ma tarziu descrise in detaliu in acest manual de utilizare.

Lucrul cu etichetele

Aparatul poate crea o eticheta sau un grup de etichete. Un grup de etichete poate fi creat manual, adaugand etichete etichetei initiale sau automat, folosind serializarea. Vezi **Crearea unei etichete** la pagina 12 pentru informatii despre serializare.

Crearea unei etichete

Aparatul reaminteste ultima eticheta cu care ati lucrat inainte ca acesta sa fie deconectat de la energie. Va trebui sa stergeti textul si formatul etichetei inainte sa creati una noua.

Pentru a crea o eticheta noua

1. Daca e nevoie, apasa CLR pentru a sterge eticheta afisata pe ecran.
2. Tipariti textul dorit folosind tastatura.
3. Formati marimea si stilul textului.

   Vezi **Formatarea unei Etichete** la pagina 9.
4. Optional, salvati eticheta in memoria aparatului.

   Vezi **Memorarea Etichetelor** la pagina 13.

Adaugarea unei etichete

Puteti insera o eticheta inaintea sau dupa eticheta curenta.

Pentru a adauga o eticheta

1. Apasati REMOVE ADD.
2. Selectati una dintre cele doua optiuni:
   - **Stanga (Left)** pentru a adauga o eticheta la stanga cursorului.
   - **Dreapta (Right)** pentru a adauga o eticheta la dreapta cursorului.
3. Apasati OK.

   O eticheta noua va fi inserata pe ecran, la dreapta sau la stanga etichetei curente.

Va puteti muta de la o eticheta la alta folosind ▶ sau ◀.

Stergerea unei etichete

Puteti sterge o eticheta din grupul curent.

Pentru a sterge o eticheta

1 Apasat [ALT] + [REMOVE ADD].

2 Selectati una din urmatoarele optiuni:

- **All** pentru a sterge toate etichetele dintr-un grup
- **Current** pentru a sterge eticheta selectata.

3 Apasa [OK].

Etichetele selectate vor fi sterse.

Printarea Etichetelor

Puteti printa o eticheta, toate etichetele, eticheta curenta sau o anume ordine a etichetelor dintr-un fisier.

Pentru a printa etichete

1 Apasa [COPY PRINT]

[OK]

Daca fisierul dumneavoastra contine mai multe etichete, meniul Printar[illegible] afisat pe ecran.

Formatarea unei etichete

Puteti alege dintre numeroase optiuni de formatare pentru a personaliza etichetele in cat mai multe moduri.

Schimbarea marimii textului

Textul poate avea diferite marimi: 6, 8, 12, 16, 18, 22, 24, 32, 50 puncte si MAX. Marimea selectata se aplica intregului text, pe toate etichetele dintr-un grup de etichete.

Marimile textului disponibile variaza si in functie de latimea si tipul etichetei pe care o creati.

De asemenea, puteti selecta Auto ca marime pentru text. Cand Auto este selectat, marimea textului este determinata automat in functie de latimea etichetei. Fontul MAX nu poate fi folosit cand Auto este selectat.

Pentru a seta marimea textului

- Apasa [STYLES SIZE] .

  Prin apasarea tastei [STYLES SIZE] urmatoarea marime disponibila este selectata.

Schimbarea stilului textului

Textul imprimat pe eticheta poate fi: ingrosat, inclinat, subliniat, incadrat si ingustat. Textul selectat se aplica intregului text, pe toate etichetele dintr-un grup de etichete, inclusiv majoritatea simbolurilor.

Pentru a seta stilul textului

1 Apasa [ALT] + [STYLES SIZE].

2 Selectati stilul de text dorit si apasati [OK].

3 Selectati **On** sau **Off** pentru a-l activa sau dezactiva.

4 Apasa [OK] .

Pentru a insera un caracter subliniat

- Tine apasata [6:] sau [9*] pana cand **6** sau **9** apare pe ecran, apoi apasa [OK].

Rotirea textului

Puteti printa text in una dintre cele patru pozitii: orizontal, vertical, intors la 90 de grade sau in oglinda (textul va aparea scris invers, ca in oglinda)

Tabelul de mai jos va arata care sunt pozitiile disponibile pentru fiecare eticheta in parte.

	Orizontal	**Vertical**	**90-grade**	**Oglinda**
Tip eticheta	abc	ɔqɐ	abc	ɔqɐ
General	X	X	X	X
Fixa	X	X	X	X
Steag	X		X	
Fire/Cabluri	X		X	
Modul	X			
Despartitoare			X	

Codurile de bare sunt printate doar orizontal. .

Pentru a roti textul

- Apasa [ALIGN ROTATE] .

  Prin apasarea tastei [ALIGN ROTATE], urmatoarea rotire disponibila este selectata.

Alinierea textului

Puteti alinia textul la stanga, pe centru sau la dreapta. Initial, textul este centrat.

Pentru a alinia textul

- Apasa [ALT] + [ALIGN ROTATE].

  Prin apasarea tastei [ALT] + [ALIGN ROTATE], urmatorul tip de aliniere disponibil este selectat.

Etichetele pentru module si de despartire se pot alinia doar central.

Crearea etichetelor pe mai multe randuri

Puteti printa maxim 5 randuri pe o eticheta.

Numarul de randuri disponibile pentru fiecare eticheta depinde de latimea etichetei respective.

Latime	6 mm (1/4")	9 mm (3/8")	12 mm (1/2")	19 mm (3/4")
# Randuri	1	3	3	5

Displayul arata cate un singur rand. Folositi tastele de navigare pentru a trece prin fiecare rand in parte.

Pentru a crea o eticheta pe mai multe randuri

1 Introdu textul pentru primul rand, apasa [↵]

2 Introdu text pentru urmatorul rand.

3 Repeta pasii pentru fiecare rand in parte.

Folosirea caracterelor internationale

Aparatul poate utiliza caractere latine. Asemeni unei tastaturi de telefon mobil, apasand lung pe una din litere vor aparea variatii ale ei.

De exemplu, daca ati selectat limba Franceza si apasati lung litera **a**, vor aparea **à á â ã ä å** si tot asa, in functie de variatiile existente. Ordinea in care aceste variatii vor fi afisate depinde de limba selectata.

Crearea etichetelor industriale

Puteti crea rapid etichete pentru diverse aplicatii industriale, cum ar fi pentru infasurari pe fire/cabluri, stegulete, despartitoare sau modulare. Puteti crea si etichete de lungime fixa. Dispuneti de taste rapide pentru fiecare tip de eticheta.

Tipul curent al etichetei este afisat in bara de legenda. Din fabricatie, tipul etichetei este General, fara formatari speciale, aliniata central si cu lungimea determinat automat de cantitatea de text.

Apasarea unei taste rapide schimba tipul curent al etichetei la cel selectat. De exemplu, daca alegeti Flag si apoi vreti o eticheta Generala, apasati tasta General pentru a renunta la setarile etichetei Flag si a va intoarce la cele generale.

Vezi **Utilizarea Personalizarilor Implicite** la pagina 12

pentru informatii despre setarea personalizarilor implicitie pentru fiecare tip de eticheta.

Crearea etichetelor cu dimensiune fixa

In mod normal, dimensiunea etichetei este determinata de marimea textului introdus. Este posibil sa doriti sa creati o eticheta pentru un anume scop, aceasta fiind cu dimensiuni fixe, indiferent de marimea textului introdus. Dimensiunea setata din fabrica este de 25mm. Orice alta schimbare pe care o faceti asupra etichetei cu dimensiuni fixe ramane in vigoare pana in momentul in care schimbati setarile

Pentru a seta lungimea etichetei

1 Apasa [ALT] + [FIXED GENERAL].

2 Selecteaza lungimea etichetei si apasa [OK].

Orice text care nu incape pe eticheta cu dimensiune fixa apare umbrit pe ecran si va fi sters cand eticheta va fi printata.

Crearea etichetelor pentru fire/cabluri

Etichetele pentru fire sunt plasate orizontal pe lungimea unui fir sau cablu. Textul este repetat de cate ori este posibil in functie de marimea textului si lungimea etichetei.

Pentru a crea o eticheta pentru fire.cabluri

1 Apasa [FLAG WIRE/CABLE] .

2 Introduceti diametrul cablului si apasati [OK].

Pentru a crea etichete multiple intr-un timp scurt, vedeti **Crearea unei serii de etichete** la pagina 12.

Crearea etichetelor steag

Etichetele stag se lipesc in jurul cablurilor, lasand textul imprimat pe eticheta, in afara acestora. Textul etichetelor steag este imprimat pe ambele capete, lasand un spatiu gol in mijloc pentru a putea fi lipit in jurul cablului. Cand eticheta este aplicata pe un cablu, ambele capete vor fi lipite spate in spate formand un steag. Rezultatul este o eticheta care poate fi citita pe ambele parti .

Pentru a crea o eticheta steag

1 Apasa [ALT] + [FLAG WIRE/CABLE] .

2 Selectati tipul steagului, apasa [OK].

3 Apoi alegeti una dintre urmatoarele variante:

- Selectati dimensiunea dorita pentru steag.
- Selectati **AUTO** pentru ca lungimea sa fie data de cantitatea de tet introdusa.

4 Apasa [OK] .

Crearea etichetelor de intrerupere

A breaker label is a multi-cell label used to label a row of breakers. You select the breaker height and number of breakers, enter the text for each breaker, and print. The result is a long label with a text for each breaker.

To create a breaker label

1 Apasa [MODULE BREAKER] .

2 Select the breaker height and press [OK]. The default breaker height is 25 mm (1.0").

3 Select the number of breakers and press [OK].

4 Select the number of poles for each breaker and press [OK].

5 Select one of the following:

- **On** to print empty breakers at the end of the label.
- **Off** to not print empty breakers at the end of the label.

6 Apasa OK .

Each breaker is separated by a line in the display.

7 Enter the text for each breaker in the label.

Press ▶ and ◀ to move from breaker to breaker.

By default, a separator line is printed between each cell on a breaker label. To turn off the separator lines, see **Printing Separator Lines between Cells** on page 15.

To create data for the breakers automatically, see **Creating a Series of Labels** on page 12.

Creating Module Labels

A module label is a multi-cell label used to label a row of modules of varying widths. You set the width of a module and the number of modules, enter the text for each module, and print. You can use multipliers to adjust the width of individual modules as necessary.

To create a module label

1 Press ALT + MODULE BREAKER .

2 Select the module length and press OK .

Select the length that applies to the smallest size module. You can then use multipliers to increase the size of individual modules that are larger. The default module length is 17.5 mm (0.5”).

3 Select the number of modules and press OK .

4 Select the multiplier for each module and press OK .

5 Select one of the following:

- **On** to print empty modules at the end of the label.
- **Off** to not print empty modules at the end of the label.

6 Press OK .

Each module is separated by a line in the display.

7 Enter the text for each module.

Press ▶ and ◀ to move from module to module.

By default, a separator line is printed between each cell on a module label. To turn off the separator lines, see **Printing Separator Lines between Cells** on page 15.

To create data for the modules automatically, see **Creating a Series of Labels** on page 12.

Schimbarea tipului de eticheta

Odata ce ati creat o eticheta folosind un anume tip de etichete, puteti schimba foarte usor tipul etichetei fara a pierde datele. Daca datele dintr-o eticheta nu vor incapea in noul tip pe care l-ati ales, textul va aparea umbrit pe ecran.
De exempu: Cand schimbati dintr-o eticheta cu mai multe celule, cum ar fi eticheta pentru panouri liniare, intr-o eticheta cu o singura celula cum ar fi General sau Steag, fiecare celula se va transforma intr-o noua eticheta. Toate celulele goale vor fi sterse.

Cand schimbati dintr-o eticheta cu celule multiple, intr-o alta eticheta cu celeule multiple, asigurati-va ca ati introdus acelasi numar de celule.

Pentru a schimba tipul etichetei

1 Apasati tasta rapida corespunzatoare tipului de eticheta.

2 .Faceti orice ajustare necesara la setarile noii etichete.

Folosirea codurilor de bare

Aparatul poate genera codul 39 si codul 128. Puteti adauga coduri de bare urmatoarelor tipuri de etichete:

General	Flag
Fixed length	Module

Codurile de bare nu pot fi printate pe etichete de 6mm

Codul de bara se printeaza orizontal de-a lungul etichetei. Optional puteti adauga text inainte si dupa codul de bare

Adaugarea unui cod de bare

Codul de bare apare pe ecran ca orice alt text. Totusi, daca cursorul este pozitionat in interiorul codului de bare, codul de bare si tipul acestuia vor fi afisate in bara de legenda.

Pentru a adauga un cod de bare

1 Selectati una dintre cele doua:

- Pentru un cod de bare Cod 39 CODE128 CODE 39 .
  Pentru un cod de bare Cod 128 + ALT CODE128 CODE 39 .

2 Introduceti textul codului de bare in interiorul codului de bare si apasati OK .

3 Selectati daca doriti sau nu afisarea textului si apasa OK

4 Daca e necesar, selectati locatia pentru text si apoi apasati OK .

Pe ecran codul va fi afisat sub forma de text.

Editarea unui cod de bare

Puteti edita textul pentru un cod de bare existent

Pentru a edita un cod de bare

1 Apasa CODE128 CODE 39 .

Va aparea un mesaj care va intreaba daca doriti sa editati codul de bare.

2 Apasa OK .

Textul codului de bare existent va fi afisat.

3 Editati textul codului si apasati OK .

Stergerea unui cod de bare

Un cod de bare este considerat un caracter pe eticheta

Pentru a sterge un cod de bare

1 Pozitionati cursorul la capatul textului cu cod de bare afisat pe ecran.
2 Apasa [←].

Personalizari Implicite

De fiecare data cand creati o eticheta vi se cere sa faceti setarile in functie de tipul etichetei pe care o creati. Puteti face setari pentru fiecare tip in parte. Odata ce ati facut acele setari pentru fiecare tip de eticheta, veti putea crea rapid o eticheta folosindu-va de aceste personalizari implicite.

Setarea personalizarilor implicite

Puteti face setari pentru fiecare tip de eticheta

Pentru a le seta

1 Apasa tasta rapida corespunzatoare etichetei dorite si introduceti setarile necesare.
2 Apasa [SETTINGS CUSTOM] .
3 Faceti ajustarile necesare si dorite pentru setarile dorite si apoi apasati [OK].
4 Apasa [OK] pentru a salva setarile ca implicite pentru acel tip de eticheta.

De fiecare data cand creati aceasta eticheta se vor folosi aceste setari implicite.

Schimbarea setarilor implicite

Puteti schimba setarile implicite pentru fiecare tip de eticheta oricand.

Puteti alege sa creati o eticheta folosind setari diferite de cele implicite fara a schimba insa setarile implicite

Pentru a schimba setarile implicite

1 Apasati tasta rapida corespunzatoare etichetei. [OK].
4 Alegeti una dintre urmatoarele:
- Apasa [ESC] pentru a folosi setarile doar pentru eticheta curenta.
- Apasa [OK] pentru a salva setarile ca implicite pentru acest tip de eticheta.

Anularea setarilor implicite

Puteti alege sa anulati setarile implicite pentru fiecare tip de eticheta in parte.

Pentru a anula setarile implicite

1 Apasa [ALT] + [SETTINGS CUSTOM].
2 Selecteaza **Custom defaults** , apas [OK] .
3 Selectati tipul etichetei ele carei setari vreti sa le anulati si apasati [OK].
4 Selectati **No**, apasati [OK] .

Serializarea etichetelor

Puteti genera automat etichete serializandu-le. Creati un tipar de inceput si apoi setati incrementul si numaratoarea pentru serializare.

Puteti serializa orice numar sau litera selectand caracterul, cum ar fi 2 in 123 sau litera B in ABC. De exemplu, cand este selectat 2 in 123 si incrementul este 3, etichetele rezultate vor fi de forma 123, 153, 183 si tot asa.

Literele pot fi incrementate de la A la Z si a la z, iar numerele de la 0 la 9. Cand se ajunge la litera Z sau la cifra 9 in timpul serializarii, se mai adauga o litera sau un numar pentru a mari cresterea. Az creste la Aaa, AZ creste la BA, iar A9 creste la A10.

Pentru a folosi serializarea

1 Introduceti textul.
2 Apasa [FEED SERIAL] .

Va aparea o casuta in jurul caracterului unde a fost pozitionat cursorul.

3 Apasa [◄] si [►] pentru a muta cursorul pana la caracterul ce trebuie crescut, apasa [OK].
4 Selectati suma pe care vreti sa o mariti in fiecare eticheta si apasati [OK].

Puteti alege sa cresteti pana la 10.

5 Selectati de cate ori sa se faca cresterea si apasat [OK].

Pentru a printa mai multe copii ale aceleiasi etichete serializate, vezi **Printarea Multipla a Copiilor** la pagina 14.

Utilizarea Bibliotecii

Biblioteca include un set de simboluri si termeni impliciti ce pot fi folositi pentru crearea unei etichete. In plus, puteti memora termeni proprii.

Utilizarea simbolurilor

Aparatul contine un set de simboluri uzuale pe care le puteti include in etichetele dumneavoastra. Simbolurile sunt impartite in urmatoarele categorii:

Arrows/Brackets	Numbers
Hazard /Warnings	Currency
Pro AV/Security	Electrical

Vezi **Simboluri** la pagina 16 pentru o lista completa a acestora.

Cele mai populare dintre simboluri pot fi accesate si din tastele numerice. De exemplu, daca apasati tasta [ALT] + **4** se deschide o paranteza **[**

Inserarea simbolurilor

Simbolurile adaugate pot fi sterse ca orice caracter normal.

Pentru a insera un simbol

1. Apasa [SAVE LIBRARY] .
2. Selecteaza **Symbols**, apasa [OK] .
3. Selecteaza o categorie si apoi apasa [OK].
4. Selecteaza simbolul dorit si apasa [OK].

Folosirea Termenilor

Aparatul contine un set de termeni uzuali pe care ii puteti include in eticheta. Termenii sunt impartiti in urmatoarele categorii:

Audio	Security
Video	My terms

Puteti memora si termeni proprii in categoria My terms a bibliotecii.

Vezi **Termeni** la pagina 17 pentru o lista completa a acestora.

Adaugarea teermenilor la biblioteca

Puteti salva pana la 25 de termeni proprii.

Codurile de bare nu pot fi salvate ca termeni. Puteti salva text ce apare inainte sau dupa codul de bare, dar nu le puteti salva impreuna.

To add a term to the library

1. Enter text to save to the library.

   If your label contains a barcode, place the cursor within the text you want to save.
2. Press [ALT] + [SAVE LIBRARY].
3. Select **Term** and press [OK].
4. Select a location for the term and press [OK].

   The term is added to the My terms category of the library.

Inserting Terms on Labels

Terms inserted on a label are the same as text entered from the keypad. Terms can be edited, formatted, or deleted.

To insert a term on a label

1. Press [SAVE LIBRARY].
2. Select **Terms** and press [OK].
3. Select a category of terms and press [OK].
4. Select the desired term and press [OK].

Deleting a Term from the Library

You can delete previously saved terms from the My terms category of the library.

To delete a term from the library

1. Press [SAVE LIBRARY].
2. Select **Terms** and press [OK].
3. Select **My terms** and press [OK].
4. Select the term to delete and press [CLR].
5. Press [OK] to delete the term.

Deleting a term or label from the library also deletes that term or label from the Favorites list.

Using My Labels

Your printer includes a My Labels section of the library for storing your frequently-used labels. You can quickly recall saved labels to use at any time.

Saving Labels

You can save up to 25 frequently-used labels. When you save a label, the label text and all formatting are saved.

To save a label

1. Press [ALT] + [SAVE LIBRARY].
2. Select **Label** and press [OK].
3. Select a location for the label and press [OK].
4. Enter a name for the label and press [OK].

   The label name can contain up to 20 alphanumeric characters.

You cannot save a group of labels to the library. If you have multiple labels in the label edit screen, only the label where the cursor is located will be saved.

Recalling Labels

Once a label is saved to the library, you can recall the label to print or edit. Recalling a label replaces the current label in the display.

To recall a label

1. Press SAVE LIBRARY.
2. Select **My Labels** and press OK.
3. Select the label to recall and press OK.

Deleting Labels

When you no longer need a stored label, you can delete the label from the library.

To delete a label from My labels

1. Press SAVE LIBRARY.
2. Select **My Labels** and press OK.
3. Select the label to delete and press CLR.
4. Press OK to delete the label from the library.

Deleting a term or label from the library also deletes that term or label the Favorites list.

Using the Favorites Key

You can add your frequently-used symbols, terms, and labels to your Favorites list. Once an item is added to the Favorites list, you can quickly access the item without navigating the Library menu.

Adding an Item to the Favorites List

A symbol, term, or label must first be saved to the library before it can be added to the Favorites list.

To add an item to the Favorites list

1. Select a symbol, term, or label from the library.
2. Press FAVORITES and hold for three seconds.

   A message appears confirming that the item was saved to the Favorites list.

Inserting Items from the Favorites List

You can quickly insert a symbol or term on your label or recall a label from the Favorites list.

To insert an item from the Favorites list

1. Press FAVORITES.
2. Select the symbol or term to add or the label to recall, and press OK.

Deleting Items from the Favorites list

When you no longer need an item in the Favorites list, you can delete the item from the Favorites list.

To delete an item from the Favorites list

1. Press FAVORITES.
2. Select the symbol, term, or label to delete and press CLR.

   A confirmation message appears.
3. Press OK to delete the entry.

   A message appears confirming that the item was deleted.

Deleting a term or label from the library also deletes that term or label from the Favorites list.

Printing Options

You can choose to print multiple copies of the same label, collate the copies, print separator lines, pause to cut between labels, advance the label, and adjust the print contrast.

Printing Multiple Copies

You can print up to 10 copies of the same label at one time.

To print multiple copies

1. Press ALT + COPY PRINT.
2. Select the number of copies to print.

   The default is 2 copies.
3. Press OK to begin printing.

When printing is finished, the number of copies to print returns to 2.

Collating Multiple Copies

When printing multiple copies of a group of labels, you can select to print the labels normally or collated. If you choose to have the labels print normally, all the copies of the first label are printed before the next label starts printing. If you choose to have the labels print collated, each complete copy of the group of labels prints before the second copy starts.

The following example shows three copies of a group of three labels printed normally and collated.

Normal

A101 A101 A101 A102 A102 A102 A103 A103 A103

Collated

A101 A102 A103 A101 A102 A103 A101 A102 A103

To print and collate multiple copies

1. Press ALT + COPY PRINT.
2. Select the number of copies of the group of labels to print and press OK.
3. Select **All** to print all of labels in the group.
4. Press OK.

5 Select one of the following:
   - **Yes** to print collated.
   - **No** to print normally.
6 Press [OK] to begin printing.

Printing Separator Lines between Cells

For multi-cell labels, such as breaker and module labels, you can choose whether or not to print a separator line between each of the cells. By default, separator lines are printed between cells.

To turn off printing of separator lines

1 Press [ALT] + [SETTINGS CUSTOM].
2 Select **Print options** and press [OK].
3 Select **Separator lines** and press [OK].
4 Select **No** and press [OK].

Pausing Between Labels

When printing multiple copies, the printer pauses after printing each label so you can cut the label. You can turn this feature off to have the labels print continuously.

To print continuously

1 Press [ALT] + [SETTINGS CUSTOM].
2 Select **Print options** and press [OK].
3 Select **Pause to cut** and press [OK].
4 Select **No** and press [OK].

Advancing the Label

To add additional blank space to the beginning or end of your label, you can advance the label in 6.5 mm (1/4") increments.

To advance the label

1 Press [ALT] + [FEED SERIAL].
2 Press [OK] to advance the label.

Adjusting the Print Contrast

Depending on the label material you choose, you may need to lighten or darken the printed text on the label.

To adjust the print contrast

1 Press [ALT] + [SETTINGS CUSTOM].
2 Select **Print options** and press [OK].
3 Select **Print contrast** and press [OK].
4 Press [▶] or [◀] to increase or decrease the print contrast.
5 Press [OK].
6 Repeat as necessary until you are satisfied with the print quality.

Curatarea imprimantei

Imprimanta este construita in asa fel incat sa aiba o intrebuintare de lunga durata, fcu o intretinere redusa.
Pentru o utilizare cat mai buna, curata imprimanta la intervale regulate de timp.

Curatarea lamei cutter-ului

1 Indeparteaza caseta.
2 Tine apasat butonul cutter-ului pentru a expune lama cutter-ului.
3 Foloseste un tampon de vata si alcool pentru a curata ambele fete ale lamei.

⚠ Atentie! Lama cutter-ului este extrem de ascutita. Curata cu atentie.

Curatarea capului de printare

1 Indeparteaza caseta.
2 Scoate din caseta ustensila de curatat. O gasesti pe usa/capacul casetei..

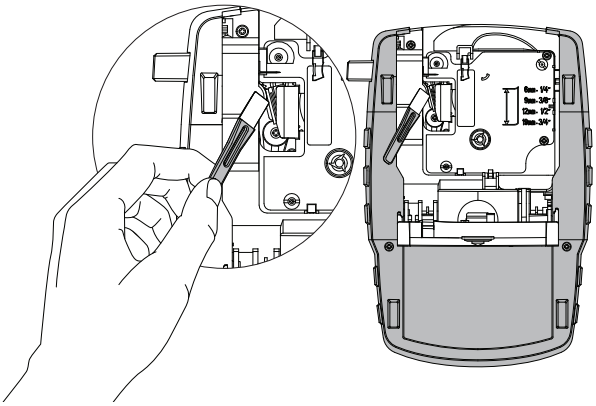

Figura 7

3 Cu capatul moale al ustensilei, sterge cu atentie de-a lungul capului de printare.

Simboluri

Sageti si Paranteze

← ↑ → ↓

( ) [ ]

{ }

Avertizare

Securitate si Pro AV

Cifre

½ ¼ ¾

⅛ ⅜ ⅝ ⅞

⅓ ⅔

. / - +

≥ ≤ ≠ =

@ ^ #

Moneda

$ ¢ £ ¥ €

Electric

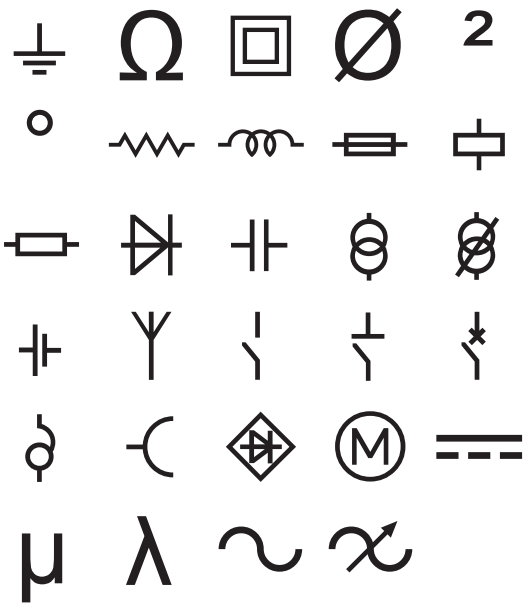

Termeni

Audio

- ANALOG
- CD
- CENT FRONT SPKR
- CENTER BACK SPKR
- DIGITAL
- LEFT BACK SPKR
- LEFT FRONT SPKR
- LEFT OUTD SPKR
- LEFT SIDE SPKR
- LEFT SURR SPKR
- OPTICAL
- PHONO
- RIGHT BACK SPKR
- RIGHT FRONT SPKR
- RIGHT OUTD SPKR
- RIGHT SIDE SPKR
- RIGHT SURR SPKR
- SPEAKER
- SUBWOOFER
- SURROUND
- TAPE
- VOLUME CONTROL
- ZONE

Video

- CATV
- COMPONENT
- COMPOSITE
- DVD
- DVI
- DVR
- HDMI
- HDTV
- IR
- KEYPAD
- MONITOR
- NANNY CAM
- PROJECTOR
- REMOTE
- RF
- RGB
- RS-232
- SAT
- S-VIDEO
- TOUCH SCREEN
- TV
- VCR

Security

- BACK DOOR
- CAMERA
- CARBON MONOXIDE
- CCTV
- CELL
- CONTACT
- CONTROLLER
- DOOR
- DOOR CONTACT
- DRIVEWAY
- DUAL TECH
- DUCT
- FAN CUTOFF
- FRONT DOOR
- GARAGE DOOR
- GAS
- GATE
- GLASS BREAK
- GROUND
- HEAT DETECTOR
- HIGH WATER
- HORN
- LOW TEMP
- MOTION SENSOR
- PHONE
- PIR
- POOL
- POWER
- REMOTE
- SENSOR
- SHOCK SENSOR
- SIREN
- SLIDERS
- SMOKE DETECTOR
- SPARE
- STROBE
- WATER DETECTOR
- WINDOW
- WINDOW SENSOR

Rezolvarea posibilelor probleme

In cazul intampinarii unei probleme in timpul folosirii imprimantei, folositi urmatoarele solutii:

Problema/Mesaj de eroare	Solutii
Baterie descarcata	■ Atasarea incarcatorului ■ Reincarcarea bateriei. Vezi **Reincarcarea bateriei**. ■ Reincarca cu baterii alcaline de tip AA.
Calitate slaba a imprimarii	■ Curata capul de printare. Vezi **Curatarea imprimantei** ■ Ajusteaza contrastul de imprimare. Vezi **Ajustarea contrastului de imprimare.** ■ Verifica bateria, poate fi descarcata
Banda se blocheaza **(motorul este blocat din cauza benzii)**	■ Deschide compartimentul benzii si indeparteaza caseta. ■ Scoate banda. ■ Curata lama cu ajutorul **Curatarea imprimantei.** ■ Asigura-te ca banda trece prin ghidajele de pe caseta si panglica si banda sunt intinse peste gura casetei. Vezi **Introducerea si indepartarea casetei**
Imprimare neuniforma caseta nu este pozitionata corect	■ Verifica compartimentul casetei pentru a verifica daca este pozitionata corect. Vezi **Introducerea si indepartarea casetei.** ■ Asigura-te ca cele doua parghii din compartiment tin caseta in pozitie fixa
Compartimentul casetei nu poate fi inchis caseta nu este pozitionata corect	Verifica pozitia casetei si daca ceva impiedica inchiderea capacului. Vezi **Introducerea si indepartarea casetei.**
Nu te poti intoarce la meniul anterior	Apasa ESC
Nu apare nimic pe ecran	■ Asigura-te ca imprimanta este pornita. ■ Schimba bateriile, incarca bateria sau foloseste incarcatorul. ■ Scoate bateriile si bateria, ataseaza-le din nou pentru a restarta imprimanta.
Nu gaseste eticheta Nu este prezenta caseta	Deschide compartimentul casetei si pozitioneaz-o. Vezi **Introducerea si indepartarea casetei.**
Textul de pe ecran este ilizibil	■ Porneste lumina de fundal. Vezi **Folosirea luminii de fundal.** ■ Ajusteaza contrastul ecranului. Vezi **Ajustarea contrastului ecranului.**
Numarul maxim de randuri a fost atins	Insertati o banda mai lata
Prea multe randuri pentru latimea benzii	■ Redu numarul de linii ■ Insereaza o banda mai lata.
Numarul maxim de caractere a fost atins	Redu numarul de caractere de pe eticheta.
Printing...	Nu este nevoie de nici o actiune. Mesajul dispare atunci cand imprimarea se termina.
Codul de bare nu este permis nu pot fi printate pe benzi de 6mm, benzi pentru cabluri sau etichete pentru intrerupatoare	■ Insertati o banda mai lata. ■ Schimbati latimea benzii. ■ Schimbati tipul benzii.
Nu reactioneaza la apasarea butoanelor Unul din ele poate fi blocat	1 Apasa toate tastele pana iti dai seama care este cea blocata. 2 Apasa cu putere pe tasta pana isi revine la pozitia initiala.
Cum elimin folia de pe eticheta?	Benzile Dymo au o folie usor de indepartat. 1 Locate the split on the label backing. 2. La unul din capete, cauta sa gasesti despartitura dintre folie si eticheta. 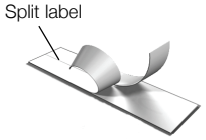

Pentru mai multe informatii vizitati **www.dymoindustrial.ro**

Documentation Feedback

We are constantly working to produce the highest quality documentation for our products. We welcome your feedback.

Send us your comments or suggestions about our user guides. Please include the following information with your feedback:

- Product name, model number, and User Guide page number
- Brief description of instructions that are inaccurate or unclear, areas where more detail is needed, and so on

We also welcome your suggestions about additional topics you would like to see covered in the documentation.

Send email messages to: **documentation@dymo.com**

Please keep in mind that this email address is only for documentation feedback. If you have a technical question, please contact Customer Support.

Safety Precautions for Lithium-Ion Rechargeable Battery Pack

Inaccurate handling of a Lithium-ion rechargeable battery may cause leakage, heat, smoke, an explosion, or fire. This could cause deterioration of performance or failure. This may also damage the protection device installed in the battery pack. This could damage equipment or injure users. Thoroughly follow the instructions below.

While Charging the Battery

⚠ Danger

- When charging the battery, use dedicated chargers and follow the specified conditions.
- Do not connect directly to an electric outlet or cigarette lighter charger.
- Do not use or store battery close to fire or inside the car where temperature may be over 60°C.

⚠ Warning

- Stop charging the battery if charging is not completed within the specified time.

⚠ Caution

- Thoroughly read this user guide before charging the battery.
- Do not charge in a place that generates static electricity.
- Battery can only be charged within 0°C~45°C temperature range.

When Discharging the Battery

⚠ Danger

- Use the battery only in the specified equipment.
- Do not use or store battery close to fire or inside the car where temperature may be over 60°C.

⚠ Caution

- Do not charge in a place that generates static electricity.
- Battery can only be used within -20°C~60°C temperature range.

Environmental Information

The equipment that you have bought requires the extraction and use of natural resources for its production. It may contain substances that are hazardous to health and the environment.

In order to avoid the dissemination of those substances in our environment, and to diminish the pressure on natural resources, we encourage you to use the appropriate take-back systems. These systems will reuse or recycle most of the materials of your end-of-life equipment in an environmentally sound way.

The crossed-bin symbol marked on your device indicates you should use these systems.

If you need more information on the collection, reuse, and recycling of this product, please contact your local or regional waste administration. You can also contact DYMO for more information on the environmental performance of our products.

Device Certification

This product is CE marked in accordance with the EMC directive and the low voltage directive and is designed to conform with the following international standards:

Applied Tests or Technical Standards for R4200 printer:

Emission:

EN55022 (2006)

EN 61000-3-2 (2000) + am 14 (2000)

EN 61000-3-3 (1995) + am 1 (2001)

Immunity:

EN55024 (1998) + am 1 + am 2

EN 61000-4-2 (1995) + am 2

EN 61000-4-3 (1996)

EN 61000-4-4 (2004)

EN 61000-4-5 (1995)

EN 61000-4-6 (1996)

EN 61000-4-8 (1995)

EN61000-4-11 (2004)

Applied Tests or Technical Standards for DYMO R4200 LiION Battery Pack:

UL2054

EN61000-6-1

EN61000-6-3

Applied Tests or Technical Standards for DYMO AC/DC power supply:

CISPR 13: 2001 + A1:2003; EN55013:2001 + A1:2003

CISPR 20: 2002 + A1:2002 + A2:2004; EN55020:2002 + A1:2003

EN 61000-3-2 :2000 + A2:2005

EN 61000-3-3 :1995 + A1:2001

CISPR 22: 1997 + A1:2000 + A2 :2002 Class B; EN 55022: 1998 + A1:2000 + A2 :2003 Class B

CISPR 24: 1997 + A1:2001 + A2 :2002; EN 55024: 1998 + A1:2001 + A2 :2003

UL/UCL 60950-1; FCC PART 15 CLASS B

EN 60950-1: 2001 + A11; BS EN 60950-1: 2002 ; AS/NZS 60950-1